SAMSUNG

Quick Setup Guide
Жылдам орнату нұсқаулығы
Краткое руководство по установке
Короткий посібник зі встановлення

VH55R-R

Colour Display Unit / Түрлі-түсті дисплей
Цветной Дисплей / Кольоровий Дісплей

English

* The colour and the appearance may differ depending on the product, and the content in the manual is subject to change without prior notice to improve the performance.
* Download the user manual from the website for further details.
http://www.samsung.com/displaysolutions

Қазақ

* Түсі мен көрінісі өнімге байланысты өзгеруі мүмкін және өнімділікті жақсарту мақсатында нұсқаулықтағы мазмұн алдын ала ескертусіз өзгертілуі мүмкін.
* Пайдаланушы нұсқаулығын толық мәліметтер алатын веб-сайттан жүктеңіз.

Русский

* Цвет и дизайн изделия зависят от модели, а содержимое руководства может изменяться без предварительного уведомления с целью усовершенствования.
* Дополнительные сведения см. в руководстве пользователя в Интернете.

Українська

* Колір і вигляд можуть відрізнятися залежно від виробу; зміст цього посібника може змінюватися без попередження для вдосконалення роботи виробу.
* Для отримання докладнішої інформації завантажте посібник користувача з веб-сайту.

HDMI HIGH-DEFINITION MULTIMEDIA INTERFACE

The terms HDMI and HDMI High-Definition Multimedia Interface, and the HDMI Logo are trademarks or registered trademarks of HDMI Licensing LLC in the United States and other countries.

BN68-09891F-00

Checking the Components
Компоненттерді тексеру
Проверка компонентов
Перевірка вмісту

English

* Contact the vendor where you purchased the product if any components are missing.
* Components may differ in different locations.

- Quick Setup Guide
- Warranty card (Not available in some locations)
- Regulatory guide
- Power cord
- Batteries (AAA x 2) (Not available in some locations)
- Remote Control
- DP cable
- RS232C adapter
- Wall Mount Adapter x 4 / Screw x 4
- External IR cable (Not available in some locations)

Қазақ

* Егер компонент бөлшектердің бірі жоқ болса, құрылғыны сатып алған сатушыға хабарласыңыз.
* Құрамдас бөлшектер әртүрлі орналасуларға қарай өзгеруі мүмкін.

- Жылдам орнату нұсқаулығы
- Кепілдік картасы (Кейбір жерлерде қол жетімді емес)
- Нормативтік нұсқаулық
- Қуат кабелі
- Батареялар (AAA x 2) (Кейбір жерлерде қол жетімді емес)
- Қашықтан басқару пульті
- DP кабелі
- RS232C адаптері
- Қабырғаға ілінетін адаптер x 4 / Буранда x 4
- Сыртқы IR кабелі (Кейбір жерлерде қол жетімді емес)

	Символ Кедендік одақтың 005/2011 техникалық регламентіне сәйкес қолданылады және осы өнімнің қаптамасын екінші рет пайдалануға арналмағанын және жоюға жататынын көрсетеді. Осы өнімнің қаптамасын азық-түлік өнімдерін сақтау үшін пайдалануға тыйым салынады.
	Символ қаптаманы жою мүмкіндігін көрсетеді. Символ сандық код және/немесе әріп белгілері түріндегі қаптама материалының белгісімен толықтырылуы мүмкін.

Русский

* Если какие-либо из компонентов отсутствуют, обратитесь к поставщику из того региона, в котором был приобретен продукт.
* Компоненты из разных регионов могут отличаться друг от друга.

- Краткое руководство по установке
- Гарантийный талон (Недоступно в некоторых регионах)
- Брошюра с информацией о стандартах соответствия требованиям
- Кабель питания
- Батарейки (AAA x 2) (недоступно в некоторых регионах)
- Пульт дистанционного управления
- Кабель DP
- Адаптер RS232C
- Адаптер для настенного крепления x 4 / Винт x 4
- Внешний кабель IR (Недоступно в некоторых регионах)

	Символ «не для пищевой продукции» применяется в соответствии с техническим регламентом Таможенного союза «О безопасности упаковки» 005/2011 и указывает на то, что упаковка данного продукта не предназначена для повторного использования и подлежит утилизации. Упаковку данного продукта запрещается использовать для хранения пищевой продукции.
	Символ «петля Мебиуса» указывает на возможность утилизации упаковки. Символ может быть дополнен обозначением материала упаковки в виде цифрового и/или буквенного обозначения.

Українська

* Якщо якихось елементів бракуватиме, зверніться до продавця виробу.
* Комплектація пристрою може бути різною в різних країнах.

- Короткий посібник зі встановлення
- Гарантійний талон (Доступно не в усіх регіонах)
- Посібник з регуляторних вимог
- Кабель живлення
- Батарейки (AAA x 2) (Доступно не в усіх регіонах)
- Пульт дистанційного керування
- Кабель DP
- Адаптер RS232C
- Адаптер для настінного кріплення x 4 / Гвинт x 4
- Зовнішній IR-кабель (Доступно не в усіх регіонах)

See the User's Manual for further instructions for installation and adjustment.
Келешектегі орнату және реттеулер нұсқауларын Пайдаланушы нұсқаулығынан қараңыз.
Дополнительные инструкции по установке и настройке см. в руководстве пользователя.
Більш детальні вказівки щодо встановлення та регулювання див. у посібнику користувача.

Connecting and Using a Source Device
Қайнар көз құрылғыны қосу және қолдану
Подключение и использование устройства-источника сигналов
Під'єднання і використання зовнішнього джерела сигналу

Connecting to a PC
Дербес компьютерге қосу
Подключение к компьютеру
Під'єднання до комп'ютера

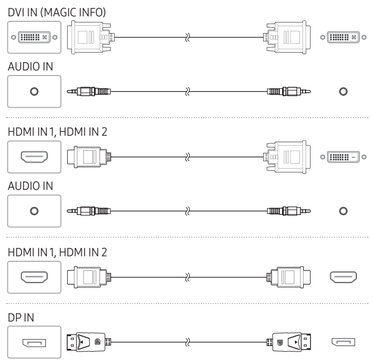

Connecting to an Audio System
Аудио жүйеге қосу
Подключение к аудиосистеме
Підключення до аудіосистеми

Connecting to a Video Device
Бейнекұрылғыға қосу
Подключение к видеоустройству
Під'єднання до відеопристрою

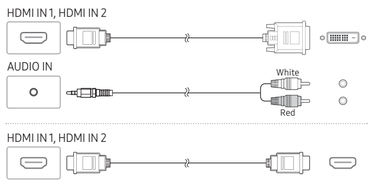

Connecting the LAN Cable
Жергілікті желі кабелін жалғау
Подключение кабеля ЛВС
Підключення мережевого кабелю

English
Use Cat7(*STP Type) cable for the connection.
*STP: Shielded Twist Pair

Русский
Используйте кабель кат. 7 (*типа STP) для подключения.

Қазақ
Жалғауға Cat 7(*STP үлгісі) кабелін пайдаланыңыз.

Українська
Використовуйте для підключення кабель Cat 7(*типу STP).

Connecting an External Monitor
Сыртқы мониторды қосу
Подключение внешнего монитора
Підключення зовнішнього монітора

English
To use old and new models together, first contact the dealer the product was purchased from to check if they are compatible.

Русский
При одновременном использовании старых и новых моделей, сначала свяжитесь с продавцом продукта для получения информации насчет совместимости.

Қазақ
Ескі және жаңа үлгілерді бірге пайдалану үшін алдымен өнімді сатқан дилерге хабарласып, олардың үйлесімді екенін тексеріңіз.

Українська
Щоб отримати докладніші відомості щодо використання та сумісності старого та нового моніторів, зверніться до дилера, у якого ви придбали виріб.

Connecting to MDC
MDC бағдарламасына қосылу
Подключение к MDC
Підключення до MDC

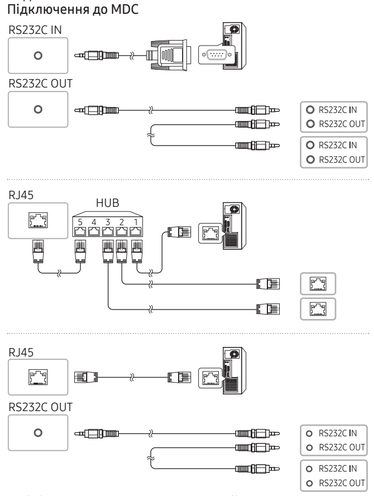

English
For details on how to use the MDC programme, refer to Help after installing the programme. The MDC programme is available on the website.
http://www.samsung.com/displaysolutions

Русский
Дополнительные сведения об использовании программы MDC можно найти в справке после установки программы.
Программа MDC доступна на веб-сайте.

Қазақ
MDC бағдарламасын пайдалану әдісі туралы мәліметтер алу үшін бағдарламаны орнатқаннан кейін, «Анықтама» бөлімін қараңыз.
MDC бағдарламасы веб-сайтта қол жетімді.

Українська
Детальну інформацію щодо використання програми MDC див. в довідці після інсталяції програми.
Програма MDC доступна на веб-сайті.

Reverse Side
Кері жағы
Задняя сторона
Зворотній бік

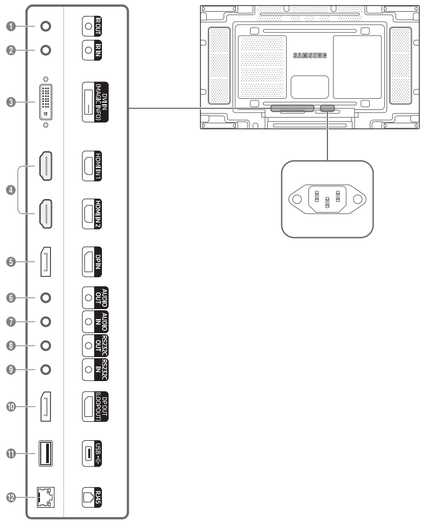

English

❶ Receives the remote control signal via the external sensor board and outputs the signal via LOOP OUT.
❷ Supplies power to the external sensor board or receives the light sensor signal.
❸ DVI IN: Connects to a source device using a DVI cable or HDMI-DVI cable.
MAGIC INFO IN: To use MagicInfo, make sure to connect the DP-DVI cable.
❹ Connects to a source device using an HDMI cable.
❺ Connects to a PC using a DP cable.
❻ Outputs sound to an audio device via an audio cable.
❼ Receives sound from a source device via an audio cable.
❽ Connects to multiple products using a serial cable.
* The serial cable is not provided with the product. Contact your vendor for purchase.
❾ Connects to MDC using an RS232C adapter.
❿ Connects to another product using a DP cable.
⓫ Connect to a USB memory device. (Only for Software Update)
⓬ Connects to MDC using a LAN cable. (10/100 Mbps)

Қазақ

❶ Сыртқы сенсор тақтасы арқылы қашықтан басқару сигналын қабылдайды және сигналды TIZBEK арқылы шығарады.
❷ Сыртқы сенсор тақтасына қуат береді немесе жарық сенсорының сигналын қабылдайды.
❸ DVI IN: Қайнар көз құрылғыға DVI кабелі немесе HDMI-DVI кабелі арқылы қосылады.
MAGIC INFO IN: MagicInfo функциясын пайдалану үшін DP-DVI кабелінің қосылғанын тексеріңіз.
❹ Негізгі құрылғыға HDMI кабелі арқылы қосылады.
❺ Дербес компьютерге DP кабелі арқылы қосылады.
❻ Аудио құрылғыға аудио кабель арқылы дыбыс шығарады.
❼ Бастапқы құрылғыдан дыбысты аудио кабель арқылы қабылдайды.
❽ Бірнеше өнімге сериялық кабель арқылы қосылады.
* Сериялық кабель өніммен бірге берілмейді. Сатып алу үшін жеткізушіге хабарласыңыз.
❾ MDC қолданбасына RS232C адаптері арқылы қосылады.
❿ Басқа өнімге DP кабелі арқылы қосылады.
⓫ USB жад құрылғысына қосылыңыз. (Тек Software Update үшін)
⓬ MDC қолданбасына жергілікті желі кабелі арқылы қосылады. (10/100 Мбит/с)

Русский

❶ Принимает сигнал пульта дистанционного управления с платы внешнего датчика и выводит сигнал через LOOP OUT.
❷ Обеспечивает питание платы внешнего датчика или принимает сигнал от датчика освещения.
❸ DVI IN: Подключение к устройству-источнику сигналов с помощью кабеля DVI или HDMI-DVI.
MAGIC INFO IN: Чтобы использовать MagicInfo, убедитесь, что подключен кабель DP-DVI.
❹ Подключение к источнику сигнала с помощью кабеля HDMI.
❺ Подключение к компьютеру с помощью кабеля DP.
❻ Выводит звук на аудиоустройство через аудиокабель.
❼ Принимает звук с исходного устройства через аудиокабель.
❽ Подключение к нескольким устройствам с помощью последовательного кабеля.
* Последовательный кабель не входит в комплект поставки изделия. Обратитесь к вашему поставщику для совершения покупки.
❾ Подключение к MDC с помощью адаптера RS232C.
❿ Подключение к другому устройству с помощью кабеля DP.
⓫ Подключение к устройству памяти USB. (Только для Обновление ПО)
⓬ Подключение к MDC с помощью кабеля локальной сети. (10/100 Мбит/с)

Українська

❶ Отримує сигнал пульта ДК через зовнішню сенсорну панель і виводить сигнал через LOOP OUT.
❷ Подає живлення зовнішній сенсорній панелі або отримує сигнал світлового сенсора.
❸ DVI IN: Для з'єднання з зовнішнім джерелом сигналу через кабель DVI або HDMI-DVI.
MAGIC INFO IN: Для користування MagicInfo, обов'язково підключіть кабель DP-DVI.
❹ Служить для підключення до джерела сигналу через кабель HDMI.
❺ Служить для підключення до ПК через кабель DP.
❻ Виводить звук на аудіопристрій через аудіокабель.
❼ Отримує звук від пристрою, що є джерелом вхідного сигналу, через аудіокабель.
❽ Використовується для підключення до декількох виробів через кабель послідовного зв'язку.
* Кабель послідовного зв'язку не входить у комплект виробу. Щоб здійснити покупку, зверніться до продавця виробу.
❾ Служить для підключення MDC з використанням адаптера RS232C.
❿ Служить для підключення до іншого виробу через кабель DP.
⓫ Служить для підключення до USB-пристрою. (Лише для Software Update)
⓬ Служить для підключення до MDC через кабель LAN. (10/100 Mbps)

Troubleshooting Guide
Ақаулықтарды жою нұсқаулығы
Руководство по поиску и устранению неисправностей
Вказівки щодо усунення несправностей

English

Issues	Solutions
The screen keeps switching on and off.	Check the cable connection between the product and PC, and ensure the connection is secure.
No Signal is displayed on the screen.	Check that the product is connected correctly with a cable.
	Check that the device connected to the product is powered on.
Not Optimum Mode is displayed.	This message is displayed when a signal from the graphics card exceeds the product's maximum resolution and frequency.
	Refer to the Standard Signal Mode Table and set the maximum resolution and frequency according to the product specifications.

Қазақ

Мәселелер	Шешімдер
Экран жанып сөніп тұрады.	Құрылғы мен ДК арасындағы кабель қосылымын тексеріп, қосылымның қауіпсіз екеніне көз жеткізіңіз.
No Signal хабары экранда пайда болады.	Құрылғы кабельмен дұрыс қосылғанын тексеріңіз.
	Құрылғыға қосылған құрылғы іске қосулы екенін тексеріңіз.
Not Optimum Mode хабары көрсетіледі.	Бейне картадан алынған сигнал құрылғының ең жоғары ажыратымдылығын және жиілігінен асып кетсе, осы хабар көрсетіледі.
	Стандартты сигнал режимінің кестесіне қарап, ең жоғары ажыратымдылық пен жиілікті құрылғының техникалық сипаттарына сайкес орнатыңыз.

Русский

Неполадки	Решения
Экран продолжает включаться и выключаться.	Проверьте кабельное соединение между устройством и компьютером и убедитесь в его надежности.
На экране отображается надпись **Нет сигнала**.	Проверьте, правильно ли подключено устройство с помощью кабеля.
	Проверьте, включено ли питание устройства, подключенного к вашему устройству.
Отображается надпись **Неоптимальный режим**.	Это сообщение отображается в том случае, когда сигнал с графической платы превышает максимальное разрешение и частоту устройства.
	Обратитесь к Таблице стандартных режимов сигнала и установите максимальное разрешение и частоту в соответствии со спецификацией продукта.

Українська

Проблеми	Рішення
Екран вмикається і вимикається.	Перевірте з'єднання кабелю між виробом і комп'ютером, і упевніться, що з'єднання надійне.
На екрані відображається повідомлення **No Signal**.	Перевірте, чи надійно під'єднано кабель вхідного сигналу.
	Перевірте, чи пристрій, підключений до виробу, ввімкнено.
Відображено повідомлення **Not Optimum Mode**.	Це повідомлення відображається, коли сигнал графічної карти перевищує максимальну роздільну здатність і частоту виробу.
	Дивіться таблицю стандартних режимів передачі сигналу і встановіть максимальну роздільну здатність і частоту відповідно до технічних характеристик виробу.

Contact SAMSUNG WORLD WIDE
Samsung-пен бүкіл әлемде хабарласыңыз
Связывайтесь с SAMSUNG по всему миру
Зв'язуйтесь з SAMSUNG по всьому світу

Web site: http://www.samsung.com

Area	Customer Care Centre
ARMENIA	0-800-05-555
AZERBAIJAN	0-88-555-55-55
BELARUS	810-800-500-55-500
GEORGIA	0-800-555-555
KAZAKHSTAN	8-10-800-500-55-500
KYRGYZSTAN	00-800-500-55-500
MOLDOVA	+373-22-667-400
MONGOLIA	1800-25-55
RUSSIA	8-800-555-55-55
TAJIKISTAN	8-10-800-500-55-500
UKRAINE	0-800-502-000
UZBEKISTAN	00-800-500-55-500

English

Specifications

Model Name		VH55R-R
Panel	Size	55 CLASS (54.6 inches / 138.7 cm)
	Display area	1210.1 mm (H) x 680.8 mm (V)
Power Consumption		270 W
IP (Ingress Protection Rating)		IP 20
Class of protection against electric shock		Class I equipment
Power Supply		AC100-240V~ 50/60Hz Refer to the label at the back of the product as the standard voltage can vary in different countries.
Environmental considerations	Operating	Temperature: 0 ˚C - 40 ˚C (32 ˚F - 104 ˚F) Humidity: 10 % - 80 %, non-condensing
	Storage	Temperature: -20 ˚C - 45 ˚C (-4 ˚F - 113 ˚F) Humidity: 5 % - 95 %, non-condensing

* This device is a Class B digital apparatus.
* For detailed device specifications, visit the Samsung Electronics website.
* **WARNING**: Please ensure this product is inspected by yourself (to identify if there are any defects) prior to any installation. Any defect should be brought to the attention of Samsung as soon as discovered. Please do not install the product if it appears to have a defect. Any damage caused by carelessness in the process of installing the product will be treated as damage caused by yourself (and not a product defect). To determine whether or not this product has been installed Samsung will view evidence of the screw hole label being pierced (as well as any other cosmetic evidence of an installation).

Қазақ

Техникалық сипаттамалары

Үлгі атауы		VH55R-R
Тақта	Өлшемі	55-класс (54,6 дюйм / 138,7 см)
	Дисплей аумағы	1210,1 мм (К) x 680,8 мм (Т)
Қуат тутынуы		270 Вт
IP (Сыртқы қабатты қорғау деңгейі)		IP 20
Ток соғу қаупінен қорғау деңгейі		I класы, жабдық
Қуат көзі		Айнымалы ток 100-240В~ 50/60Гц Стандартты кернеу әрбір елде әртүрлі болуы мүмкін болғандықтан құрылғының артқы жағындағы белгіні қараңыз.
Экологиялық түсініктер	Жұмыс істеуі	Температура: 0 ˚C - 40 ˚C (32 ˚F - 104 ˚F) Ылғалдылық: 10 % - 80 %, конденсация-жоқ
	Сақтау	Температура: -20 ˚C - 45 ˚C (-4 ˚F - 113 ˚F) Ылғалдылық: 5 % - 95 %, конденсация-жоқ

* Бұл құрылғы — В-тобына жататын сандық құрылғы.
* Құрылғының толық сипаттамаларын Samsung Electronics веб-сайтынан көре аласыз.
* **ЕСКЕРТУ**: Бұл өнімді орнату алдында өз бетіңізше тексеріп алыңыз (қандай да бір ақаулардың бар-жоғын). Кез келген ақау анықтала салысымен, Samsung компаниясының назарына жеткізілуі керек. Егер өнімде қандай да бір ақау бар болып көрінсе, оны орнатпаңыз. Өнімді орнату процесінде абайсыздықтан туындаған кез келген зақым (өнім ақаулығы емес) өзіңіз келтірілген зақым ретінде қарастырылады. Samsung компаниясы осы өнімнің орнатылған-орнатылмағанын бұрандамен тесу қажет сақылау жапсырмасы (сондай-ақ орнатудың кез келген басқа косметикалық дәлелі) арқылы анықтайды.

Русский

Технические характеристики

Название модели		VH55R-R
Панель	Размер	Класс 55 (54,6 дюймов / 138,7 см)
	Область экрана	1210,1 мм (Г) x 680,8 мм (В)
Потребление электроэнергии		270 Вт
IP (степень защиты от попадания твердых частиц и влаги)		IP 20
Класс защиты прибора от поражения электрическим током		Оборудование класса I
Источник питания		Переменный ток 100-240В~ 50/60Гц См. сведения на этикетке на задней панели устройства, поскольку в разных странах стандартным считается разное напряжение.
Условия окружающей среды	Эксплуатация	Температура: 0 ˚C - 40 ˚C (32 ˚F - 104 ˚F) Влажность: 10 % - 80 %, без конденсации
	Хранение	Температура: -20 ˚C - 45 ˚C (-4 ˚F - 113 ˚F) Влажность: 5 % - 95 %, без конденсации

* Данное устройство является цифровым устройством класса B.
* Подробные технические характеристики устройства доступны на веб-сайте Samsung Electronics.
* **ПРЕДУПРЕЖДЕНИЕ**: Перед выполнением любой операции по установке следует самостоятельно осмотреть изделие (на наличие каких-либо дефектов). Информация о любом дефекте должна быть доведена до сведения компании Samsung сразу после обнаружения. Не устанавливайте изделие при наличии возможного дефекта. Ответственность за любые повреждения, вызванные неосторожными действиями пользователя в процессе установки изделия, несет сам пользователь (не рассматривается как дефект изделия). Компания Samsung определит факт установки этого изделия по наличию проколотой этикетки на отверстии для винта (а также по любым другим внешним признакам установки).

Українська

Технічні характеристики

Назва моделі		VH55R-R
Панель	Розмір	Клас 55 (54,6 inches / 138,7 cm)
	Область зображення	1210,1 mm (Г) x 680,8 mm (В)
Споживання електроенергії		270 W
IP (клас захисту корпуса)		IP 20
Клас захисту від ураження електричним струмом		Обладнання класу I
Джерело живлення		Змінний струм 100-240V~ 50/60Hz Дивіться наклейку на тильній стороні виробу, оскільки стандартне значення напруги може бути різним у різних країнах.
Характеристики середовища	Експлуатація	Температура: 0 ˚C – 40 ˚C (32 ˚F – 104 ˚F) Вологість: 10—80% без конденсації
	Зберігання	Температура: -20 ˚C – 45 ˚C (-4 ˚F – 113 ˚F) Вологість: 5—95 % без конденсації

* Це цифровий пристрій класу B.
* Для ознайомлення з докладними характеристиками пристрою відвідайте веб-сайт Samsung Electronics.
* **ПОПЕРЕДЖЕННЯ**: Перед встановленням обов'язково власноруч перевірте виріб (на наявність дефектів). Про будь-які дефекти слід повідомити в компанію Samsung, щойно їх буде виявлено. У випадку виявлення дефекту не встановлюйте виріб. Будь-яке пошкодження внаслідок необережності під час процедури встановлення виробу вважатиметься завданим власноруч пошкодженням (а не дефектом виробу). Щоб визначити, чи даний виріб було встановлено, компанія Samsung перевірятиме, чи пошкоджено етикетку отворів для гвинтів (а також наявність будь-яких інших зовнішніх ознак встановлення).

Warning! Important Safety Instructions

Please read the appropriate section that corresponds to the marking on your Samsung product before attempting to install the product.

CAUTION

RISK OF ELECTRIC SHOCK DO NOT OPEN

CAUTION: TO REDUCE THE RISK OF ELECTRIC SHOCK, DO NOT REMOVE COVER (OR BACK). THERE ARE NO USER SERVICEABLE PARTS INSIDE. REFER ALL SERVICING TO QUALIFIED PERSONNEL.

This symbol indicates that high voltage is present inside. It is dangerous to make any kind of contact with any internal part of this product.

This symbol indicates that this product has included important literature concerning operation and maintenance.

- The slots and openings in the cabinet and in the back or bottom are provided for necessary ventilation. To ensure reliable operation of this apparatus, and to protect it from overheating, these slots and openings must never be blocked or covered.
  - Do not cover the slots and openings with a cloth or other materials.
  - Do not block the slots and openings by placing this apparatus on a bed, sofa, rug or other similar surface.
  - Do not place this apparatus in a confined space, such as a bookcase, or built-in cabinet, unless proper ventilation is provided.
- Do not place this apparatus near or over a radiator or heat register, or where it is exposed to direct sunlight.
- Do not place a vessel containing water (vases etc.) on this apparatus, as this can result in a risk of fire or electric shock.
- Do not expose this apparatus to rain or place it near water(near a bathtub, washbowl, kitchen sink, or laundry tub, in a wet basement, or near a swimming pool etc.). If this apparatus accidentally gets wet, unplug it and contact an authorized dealer immediately.
  Make sure to pull out the power cord from the outlet before cleaning.
- Do not overload wall outlets, extension cords or adaptors beyond their capacity, since this can result in fire or electric shock.
- Power-supply cords should be routed so that they are not likely to be walked on or pinched by items placed upon or against them, paying particular attention to cords at plug end, adaptors and the point where they exit from the appliance.
- To protect this apparatus from a lightning storm, or when it is left unattended and unused for long periods of time, unplug it from the wall outlet and disconnect the antenna or cable system. This will prevent damage to the set due to lightning and power line surges.
- Never insert anything metallic into the open parts of this apparatus. Doing so may create a danger of electric shock.
- To avoid electric shock, never touch the inside of this apparatus. Only a qualified technician should open this apparatus.
- Make sure to plug the power cord in until it is firmly inserted. When removing the power cord, make sure to hold the power plug when pulling the plug from the outlet. Do not touch the power cord with wet hands.
- If this apparatus does not operate normally - in particular, if there are any unusual sounds or smells coming from it
  - unplug it immediately and contact an authorized dealer or service centre.
- Be sure to pull the power plug out of the outlet if the monitor is to remain unused or if you are to leave the house for an extended period of time (especially when children, elderly or disabled people will be left alone in the house).
  - Accumulated dust can cause an electric shock, an electric leakage or a fire by causing the power cord to generate sparks and heat or the insulation to deteriorate.
- Be sure to contact an authorized service centre, when installing your set in a location with heavy dust, high or low temperatures, high humidity, chemical substances and where it operates for 24 hours such as the airport, the train station etc.
- Failure to do so may cause serious damage to your set.
- Use only a properly grounded plug and receptacle.
  - An improper ground may cause electric shock or equipment damage. (Class I Equipment only.)
- To disconnect the apparatus from the mains, the plug must be pulled out from the mains socket, therefore the mains plug shall be readily operable.
- Do not allow children to hang onto the product.
- Store the accessories in a location safely out of the reach of children.
- Do not install the product in an unstable location such as a shaky shelf, a slanted floor or a location exposed to vibration.
- Do not drop or impart any shock to the product. If the product is damaged, disconnect the power cord and contact a service centre.
- Unplug the power cord from the power outlet and wipe the product using a soft, dry cloth. Do not use any chemicals such as wax, benzene, alcohol, thinners, insecticide, air freshener, lubricant or detergent. This may damage the appearance or erase the printing on the product.
- Apparatus shall not be exposed to dripping or splashing.
- WARNING - TO PREVENT THE SPREAD OF FIRE, KEEP CANDLES OR OTHER OPEN FLAMES AWAY FROM THIS PRODUCT AT ALL TIMES.

Ескерту! Маңызды қауіпсіздікті сақтау нұсқаулары

Өнімді орнатпастан бұрын Samsung өніміне қатысты сайкес бөлімді оқыңыз.

АБАЙЛАҢЫЗ

ТОК СОҒУ ҚАУПІ БАР АШПАҢЫЗ

АБАЙЛАҢЫЗ: ТОК СОҒУ ҚАУПІН АЗАЙТУ ҮШІН ҚАҚПАҚТЫ (НЕМЕСЕ АРТҚЫ БӨЛІГІН) АЛМАҢЫЗ. ІШІНДЕ ПАЙДАЛАНУШЫ ТАРАПЫНАН ҚЫЗМЕТ КӨРСЕТІЛЕТІН БӨЛШЕКТЕР ЖОҚ. БАРЛЫҚ ТЕХНИКАЛЫҚ ҚЫЗМЕТ КӨРСЕТУ ЖҰМЫСТАРЫН БІЛІКТІ МАМАНДАР ОРЫНДАУЫ ТИІС.

Бұл белгіше құрылғының ішінде жоғары кернеу бар екенін көрсетеді. Осы өнімнің ішкі бөлшектеріне қол тигізу қауіпті.

Бұл белгі осы құрылғының іске пайдалануға және күтіп ұстауға қатысты маңызды нұсқаулар кітапшасының жиынқұқ кіргенін көрсетеді.

- Осекгегі және артқы жағындағы не төменгі жағындағы саңылаулар мен тесіктер қажетті вентиляция үшін шығарылады. Осы аппараттың сенімді жұмыс істеуіне көз жеткізу үшін және оны қызып кетуден қорғау үшін осы саңылаулар мен тесіктер ешқашан бloкталып не жабылып қалмауы тиіс.
  - Саңылаулар мен тесіктерді киіммен немесе материалдармен жаппаңыз.
  - Осы аппаратты көрсетуге, диванға, кілемге немесе басқа да ұқсас беттерге орналастыру арқылы саңылауларды және тесіктерді блоктамаңыз.
  - Бұл аппаратты кітап сөресі немесе бекітілген шкаф сияқты жіңішке кеңістіктерге вентиляциясы дұрыс болғанша орналастырмаңыз.
- Бұл құрылғыны радиатордың не жылытқыштың жанына немесе үстіне немесе тікелей күн сәулесі түсетін жерге орналастырмаңыз.
- Ішінде сұы бар ыдысты (ваза, т.б.) құрылғының үстіне қоймаңыз, өйткені бұл өрт не электр тогының соғу қаупіне әкелуі мүмкін.
- Аппаратқа жаушын-шашынның тиеуін қадағалаңыз немесе оны судың жанына қоймаңыз(ванна, қолжуғыш, ас үй қолжуғышы немесе кір жуатын үй, ылғалды жертеледе немесе бассейін, т.б..). Егер аппарат кездейсоқ ылғал болса, оны ажыратпаңыз және рұқсат етілген дилерге дереу хабарласыңыз.
  Қуат сымын тазартпастан бұрын розеткадан ажыратқаныңызға көз жеткізіңіз.
- Қабырға розеткаларын, кеңейту сымдарын немесе адаптерлерді олардың сыйымдылығына қарамастан шамадан тыс жүктемеңіз, өйткені оң өртке не электр тогының соғуына әкелуі мүмкін.
- Электр қуатымен жабдықтау сымдары олардың үстіне не оларға қарама-қарсы орналастырылған элементтер кесірінен жылжып кетпейтіндей етіп бағытталуы тиіс, ажырағын қосқыш сымдарына, адаптерлерге және қолданыстан шығатын нүктеге ерекше назар аударыңыз.
- Аппаратты найзағайдан қорғау үшін немесе ұзақ уақытқа дейін қарусыз және қолданусыз қалдырылғанда оны қабырға розеткасынан шығарыңыз және антеннаны немесе кабель жүйесін ажыратыңыз. Бұл арекет құрылғыға найзағай мен қуаттың қамтамасыз ету линиясының толқындарынан келетін зақымдардың алдын алады.
- Аппаратқын ашық бөліктеріне ешқашан металдық заттарды қоймаңыз. Олай болмаған жағдайда электр тогының соғуы мүмкін.
- Электр тогының соғуын болдырмау үшін бұл аппараттың ішіне тимеңіз. Тек білікті маман ғана аппаратты ашу қажет.
- Берік бекітілгенше қуат сымын қосқаныңызға көз жеткізіңіз. Қуат сымын алғанда, қосқышты розеткадан ажырататындай қуат қосқышын ұстап тұрғаныңызға көз жеткізіңіз. Қосқышты ылғал қолмен ұстамаңыз.
- Егер аппарат қалыпты жұмыс істемесе - әсіресе, одан бір түрлі дыбыстар немесе иістер шыққа,
  - оны дереу ажыратыңыз және өкілетті дилерге немесе қызмет көрсету орталығына хабарласыңыз.
- Егер мониторды пайдаланбасаңыз немесе ұзақ уақыт аралығында үйіндіде болмайтын болсаңыз (әсіресе балалар, карт немесе мүгедек адамдар үйде жалғыз қалатын болса), қуат сымын розеткадан сыырды ұмытпаңыз.
  - Жиналған шаң электр тогының соғуына, тұтану немуіне не өрте әкелп соғуы мүмкін, нәтижесінде қуат сымы үшқындарды және ыстық ауаны не зақымдайтын изоляциясы шығарады.
- Құрылғынызды шаң-тозаңы көп, жоғары не төмен температурада, ылғалдығы жоғары, химиялық заттары бар және 24 сағат бойы ауежай, бекет сияқты жерге орнату кезінде өкілетті қызмет көрсету орталығына хабарласқаныңызға сенімді болыңыз.
- Оны орнатқаныңызды ұмытпаңыздың қауіпті зақымдануына әкелуі мүмкін.
- Тек қана дұрыс жерге тұйықталған штепсельді және тоқ көзін қолданыңыз.
  - Жерге дұрыс бекіттеу электр тогының соғуына әкелуі мүмкін не құрылғыны зақымдауы мүмкін. (I класы тек жабдық.)
- Аппаратты желілік розеткадан ажырату үшін қосқышты желілік розетка ұяшығынан ажыратылуы тиіс, сондықтан да розетка қосқышы оңай қол жетімді жерде болуы қажет.
- Балалардың өнім үстінде шайқалуына жол бермеңіз.
- Керек-жарақтарды балалардың қолы жетпейтін қауіпсіз орында сақтаңыз.
- Ө німді қозғалтын сере, еңіс еден немесе дірілдейтін жерлер сияқты тұрақсыз орындарға орнатпаңыз.
- Өнімге ешқандай құрты тастамаңыз не таратпаңыз. Егер өнімге зақым келсе, қуат сымын ажыратып, қызмет көрсету орталығына хабарласыңыз.
- Қуат сымын қуат розеткасынан ажыратып, оны жұмсақ, құрғақ матаны қолдану арқылы өнімді сүртіңіздің. Балауызы, бензол, спирт, еріткіш, инсектицид, ауа тазартқыш, май немесе тазартқышы зат сияқты химиялық заттарды пайдаланбаңыз. Бұл сыртқы түрінің зақым келтіруі мүмкін немесе өнімдегі жазуды өшіруі мүмкін.
- Аппаратты тамшылау не шашыраудың әсеріне ұшыратпағаныңыз жөн.
- ЕСКЕРТУ - ӨРТ ТАРАЛУЫНЫҢ АЛДЫН АЛУ ҮШІН, БАЛАУЫЗДАРДЫ НЕМЕСЕ БАСҚА АШЫҚ ӨРТТЕРДІ ӨНІМНЕН ӘРДАЙЫМ АЛШАҚ ҰСТАҢЫЗ.

Осторожно! Важные правила техники безопасности

Перед установкой изделия прочитайте соответствующий раздел с обозначениями на данном изделии Samsung.

МЕРЫ ПРЕДОСТОРОЖНОСТИ

ОПАСНОСТЬ ПОРАЖЕНИЯ ЭЛЕКТРИЧЕСКИМ ТОКОМ - НЕ ОТКРЫВАТЬ!

ВНИМАНИЕ: ЧТОБЫ ИЗБЕЖАТЬ ПОРАЖЕНИЯ ЭЛЕКТРИЧЕСКИМ ТОКОМ, НЕ ОТКРЫВАЙТЕ КРЫШКУ (ЗАДНЮЮ КРЫШКУ). ВНУТРИ УСТРОЙСТВА НЕТ ЧАСТЕЙ, ОБСЛУЖИВАНИЕ КОТОРЫХ МОЖЕТ ПРОИЗВОДИТЬСЯ ПОЛЬЗОВАТЕЛЕМ. ВСЕ ОПЕРАЦИИ ПО ОБСЛУЖИВАНИЮ ДОЛЖНЫ ВЫПОЛНЯТЬСЯ ТОЛЬКО КВАЛИФИЦИРОВАННЫМИ СПЕЦИАЛИСТАМИ.

Этот символ свидетельствует о том, что внутри изделия имеется высокое напряжение. Любой контакт с деталями внутри изделия представляет опасность.

Этот символ обозначает, что к изделию прилагается важный документ, касающийся его эксплуатации и технического обслуживания.

- Прорези и отверстия в корпусе и на задней или нижней панели предназначены для вентиляции. Для обеспечения надежной работы устройства и предотвращения его перегрева эти отверстия нельзя закрывать или препятствовать току воздуха.
  - Не закрывайте прорези и отверстия тканью или другими материалами.
  - Запрещается закрывать эти отверстия, помещая изделие на кровать, диван, подстилку или аналогичную поверхность.
  - Не устанавливайте устройство внутри замкнутого пространства например, в книжном шкафу или во встроенном шкафу, если отсутствует надлежащая вентиляция.
- Не размещайте устройство около батареи или обогревателя или над ними, а также в местах, подверженных прямому солнечному свету.
- Не ставьте на устройство сосуд с жидкостью (вазы и т. п.), это может привести к возгоранию или поражению электрическим током.
- Не подвергайте устройство воздействию дождя и не ставьте его около воды (около ванны, умывальника, кухонной мойки, бака для мойки, на влажное основание или рядом с бассейном). Если устройство случайно становится влажным, отсоедините его от сети и немедленно обратитесь к авторизованному дилеру. Перед очисткой убедитесь в том, что шнур питания отключен от розетки.
- Во избежание поражения электрическим током и возникновения пожара запрещается подключать чрезмерную нагрузку к розеткам сети питания и удлинительным кабелям.
- Кабели питания следует прокладывать в местах, где на них невозможно будет наступить или передавить тяжелыми предметами.
  Особенное внимание нужно уделить вилкам, розеткам и местам соединения кабеля питания с устройством.
- Для защиты устройства во время грозы, или если оно длительное время не используется или оставляется без присмотра, отсоедините устройство от розетки и отсоедините антенну или кабельную систему. Такая мера предосторожности предотвратит повреждение изделия в результате попадания молнии или из-за скачков напряжения в сети питания.
- Не вставляйте металлические предметы в отверстия устройства. Это может привести к поражению электрическим током.
- Чтобы избежать поражения электрическим током, не дотрагивайтесь до внутренних деталей устройства. Корпус устройства должен открывать только квалифицированный специалист.
- Убедитесь, что шнур питания надежно зафиксирован в розетке. При отключении кабеля питания из электрической розетки тяните за вилку. Не прикасайтесь к кабелю питания мокрыми руками.
- Если устройство работает неправильно, в особенности если издается необычный шум или запах, немедленно отсоедините его от сети и обратитесь к авторизованному дилеру или в сервисный центр.
- Обязательно отсоедините шнур питания от розетки, если Вы не собираетесь в ближайшее время использовать монитор или уходите надолго (в особенности, если Вы оставляете без присмотра детей, престарелых или инвалидов).
  - Накопление пыли может приводить к поражению электрическим током, утечке электричества или пожару, так как при этом может происходить искрение, нагревание или нарушение изоляции шнура питания.
- При установке устройства в сильно запыленных местах, местах с высокой или низкой температурой, высокой влажностью, наличием химических веществ и там, где он работает 24 часа в сутки, например, в аэропортах, на вокзалах и т.п., обязательно свяжитесь с авторизованным сервисным центром. Невыполнение этого требования может привести к серьезным повреждениям устройства.
- Используйте только заземленные по правилам штепсель и розетку.
  - Неправильное заземление может вызвать электрический шок или повреждение оборудования. (Только для оборудования класса I.)
- Чтобы отключить устройство от электросети, следует извлечь вилку кабеля питания из розетки электропитания.
  Кабель питания при этом освободится для выполнения дальнейших действий.
- Не позволяйте детям висеть на устройстве.
- Храните принадлежности в недоступном для детей месте.
- Не устанавливайте устройство на неустойчивую поверхность, например, непрочную полку, наклонный пол или поверхность, подверженную вибрации.
- Не бросайте и не подвергайте устройство ударам. При повреждении устройства отсоедините кабель питания и обратитесь в сервисный центр.
- Отключите шнур питания от сетевой розетки и протрите изделие мягкой, сухой тканью. Не используйте химические средства, например, парафин, бензин, спирт, растворители, инсектициды, освежитель воздуха, смазку или моющие средства. Это может привести к повреждению устройства или стиранию надписи на устройстве.
- Не подвергайте устройство воздействию воды.
- ОСТОРОЖНО- ВО ИЗБЕЖАНИЕ ВОЗГОРАНИЯ НИКОГДА НЕ РАСПОЛАГАЙТЕ СВЕЧИ ИЛИ ДРУГИЕ ИСТОЧНИКИ ОТКРЫТОГО ОГНЯ РЯДОМ С ДАННЫМ ИЗДЕЛИЕМ.

Попередження. Важливі правила техніки безпеки

Перед встановленням виробу прочитайте відповідний розділ про позначення на вашому виробі Samsung.

УВАГА!

НЕБЕЗПЕКА УРАЖЕННЯ ЕЛЕКТРИЧНИМ СТРУМОМ. НЕ ВІДКРИВАТИ

УВАГА: ЩОБ ЗНИЗИТИ РИЗИК УРАЖЕННЯ ЕЛЕКТРИЧНИМ СТРУМОМ, НЕ ЗНІМАЙТЕ КРИШКУ (АБО ЗАДНЮ ПАНЕЛЬ). ВТРУЧАННЯ КОРИСТУВАЧА УСЕРЕДИНУ ПРИСТРОЮ ЗАБОРОНЕНО. УСЕ СЕРВІСНЕ ОБСЛУГОВУВАННЯ МАЄ ВИКОНУВАТИ КВАЛІФІКОВАНИЙ ПЕРСОНАЛ.

Це позначення вказує на високу напругу всередині виробу. Будь-який контакт із будь-якою внутрішньою деталлю виробу може бути небезпечним.

Це позначення вказує на те, що до виробу додаються важливі довідкові матеріали, які стосуються його експлуатації та обслуговування.

- Слоти й отвори в корпусі та на задній або нижній панелі призначені для вентиляції. Щоб забезпечити надійну роботу цього пристрою та захистити його від перегрівання, ці отвори не можна закривати, а також перешкоджати потраллянню повітря до них.
  - Не закривайте слоти та отвори тканиною або ними; уникайте впливу прямих сонячних променів на прилад.
  - Не закривайте ці отвори, розташовуючи прилад на ліжку, дивані, килимку або аналогічній поверхні.
  - Не встановлюйте прилад у закритому просторі, наприклад у книжковій шафі або у вбудованій шафі, якщо відсутня належна вентиляція.
- Не розташовуйте прилад біля батареї чи нагрівача або над ними; уникайте впливу прямих сонячних променів на прилад.
- Не ставте на прилад ємність із рідиною (ваза тощо). Це може призвести до пожежі або ураження електричним струмом.
- Не залишайте прилад під дощем і не ставте його біля води (біля ванни, умивальника, кухонної мийки, бака для білизни, на вологу основу або біля басейну тощо). Якщо прилад випадково намокне, від'єднайте його від мережі та відразу зверніться до офіційного дилера.
  Перед чищенням перевірте, чи шнур живлення від'єднано від розетки.
- Не підключайте надмірне навантаження до розеток мережі живлення, кабелів-подовжувачів і адаптерів, оскільки це може призвести до ризику пожежі або ураження електричним струмом.
- Кабелі живлення потрібно прокладати так, щоб на них неможливо було наступити або передавити важкими предметами. Особливу увагу слід приділяти штекерам, розеткам і місцям з'єднання кабелю живлення із приладом.
- Щоб захистити цей прилад під час грози, або якщо він тривалий час використовується або залишається без нагляду, від'єднайте прилад від розетки та від'єднайте антену або кабельну систему. Це захистить від пошкодження приладу в результаті потрапляння блискавки або через перепади напруги в мережі.
- Не вставляйте металічні предмети в отвори приладу. Це може призвести до ураження електричним струмом.
- Щоб уникнути ураження електричним струмом, не торкайтеся внутрішніх деталей приладу. Корпус приладу може відкривати лише кваліфікований спеціаліст.
- Перевірте, чи шнур живлення надійно зафіксований у розетці. Від'єднуючи кабель живлення від електричної розетки, тягніть за вилку. Не торкайтеся кабелю живлення вологими руками.
- Якщо прилад працює неналежним чином, особливо якщо лунає дивний звук або чути запах,
  - негайно від'єднайте його від мережі та зверніться до офіційного дилера або в сервісний центр.
- Залишаючи дім на тривалий період часу (особливо, якщо при цьому діти, літні люди або люди з особливими потребами лишаються самі вдома), або у випадку тривалого невикористання монітора не забувайте витягувати вилку з розетки.
  - Накопичення пилу може призвести до ураження електричним струмом, витоку струму або пожежі, оскільки при цьому можуть виникати іскри, нагрівання або порушення ізоляції шнура живлення.
- Обов'язково зверніться до офіційного сервісного центру, якщо монітор потрібно встановити в місцях з високою концентрацією пилу, дуже високою або дуже низькою температурою чи високою вологістю, у місцях, де працюють із хімічними реактивами або в місцях із цілодобовим режимом експлуатації обладнання, наприклад в аеропортах, на вокзалах тощо.
- Нехтування цією вимогою може призвести до значних ушкоджень монітора.
- Використовуйте лише заземлені за правилами штепсель і розетку.
  - Неправильне заземлення може призвести до ураження електричним струмом або пошкодження обладнання. (Лише для обладнання класу I.)
- Щоб від'єднати пристрій від мережі, слід вийняти штепсель із розетки, тому доступ до розетки має бути вільним.
- Не дозволяйте дітям висіти на приладі.
- Зберігайте аксесуари в недоступному для дітей місці.
- Не встановлюйте прилад на нестійку поверхню, наприклад на нестійку полицю, нахилену підлогу або поверхню, яка піддається вібрації.
- Не кидайте прилад і не піддавайте його ударам. У разі пошкодження приладу від'єднайте кабель живлення та зверніться до сервісного центру.
- Від'єднайте шнур живлення від розетки та протріть прилад м'якою, сухою тканиною. Не використовуйте хімічні засоби, як-от парафін, бензин, спирт, розчинники, інсектициди, освіжувач повітря, змазку або миючі засоби. Це може призвести до пошкодження приладу або стирання надписів на ньому.
- Не піддавайте прилад під дію води.
- ПОПЕРЕДЖЕННЯ. ЩОБ ЗАПОБІГТИ ПОЖЕЖІ, НІКОЛИ НЕ ТРИМАЙТЕ СВІЧКИ АБО ІНШІ ДЖЕРЕЛА ВІДКРИТОГО ВОГНЮ ПОРЯД ІЗ ЦИМ ПРИЛАДОМ.